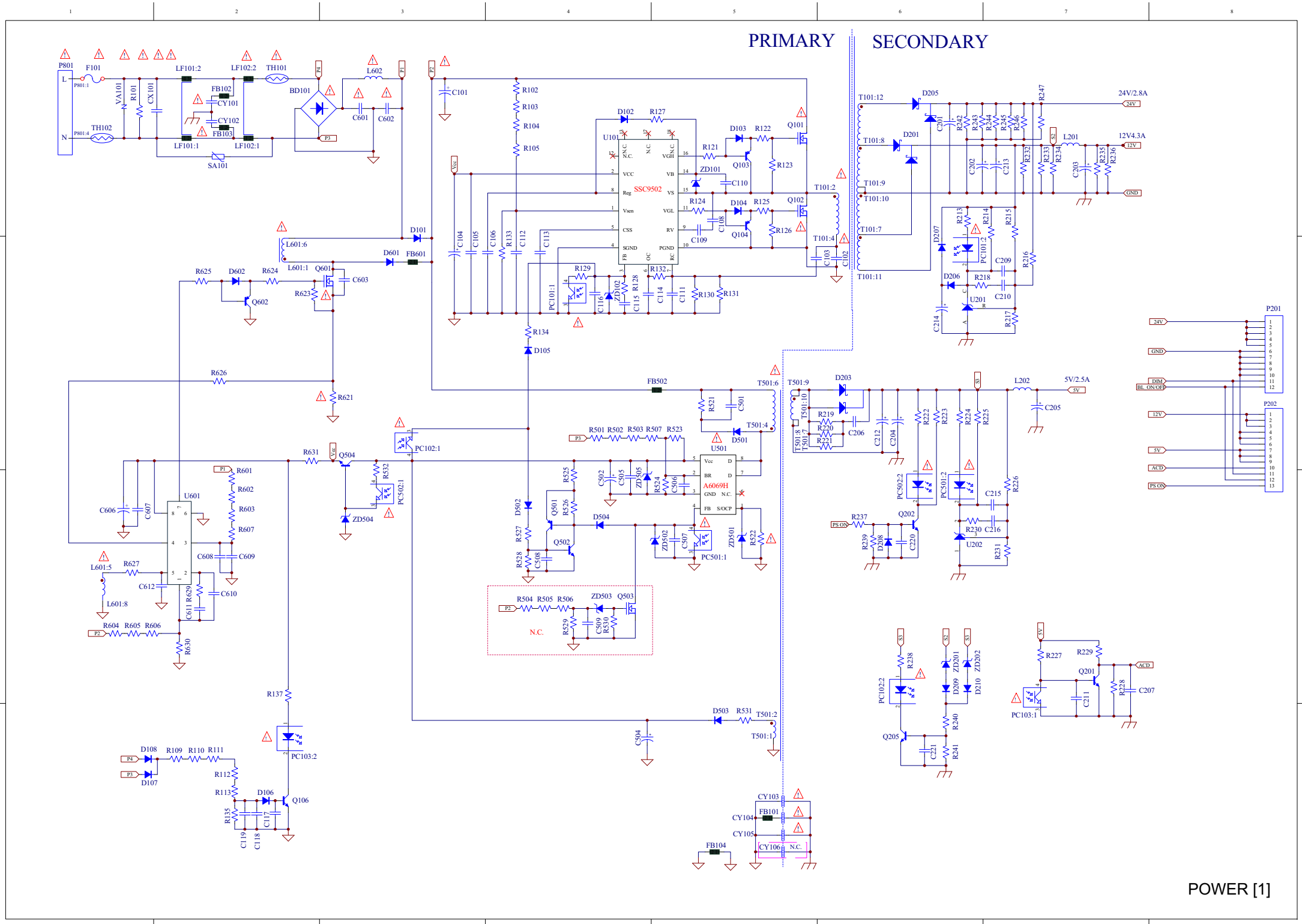
PRIMARY
SECONDARY
P801
F101
LF101:2
LF102:2
TH101
L602
BD101
C601
C602
VA101
R101
CX101
FB102
CY101
CY102
FB103
LF101:1
LF102:1
SA101
TH102
C101
R102
R103
R104
R105
D102
R127
U101
SSC9502
D103
R122
Q101
R121
Q103
R123
ZD101
C110
T101:2
T101:4
R124
D104
R125
Q102
C108
Q104
R126
C109
C103
C102
D101
L601:6
D601
FB601
L601:1
Q601
R625
D602
R624
C603
R623
Q602
R626
R621
R129
R132
PC101:1
C116
ZD102
C115
R128
C114
C111
R130
R131
R134
D105
FB502
T501:6
R521
C501
T501:4
D501
U501
A6069H
R501
R502
R503
R507
R523
PC102:1
R631
Q504
R532
PC502:1
ZD504
U601
R601
R602
R603
R607
C606
C607
C608
C609
L601:5
R627
C612
L601:8
C611
R629
C610
R604
R605
R606
R630
R525
R526
Q501
Q502
D502
R527
R528
C508
C502
C505
ZD505
R524
C506
D504
ZD502
C507
PC501:1
ZD501
R522
R504
R505
R506
ZD503
Q503
R529
C509
R530
N.C.
R137
PC103:2
D503
R531
T501:2
T501:1
C504
D108
R109
R110
R111
D107
R112
R113
D106
Q106
R135
C117
C119
C118
CY103
FB101
CY104
CY105
CY106
FB104
T101:12
D205
R247
24V/2.8A
T101:8
D201
C201
R242
R243
R244
R245
R246
L201
12V4.3A
T101:9
T101:10
T101:7
T101:11
C202
C213
R232
R233
R234
C203
R235
R236
GND
D207
R213
R214
R215
PC101:2
C209
R216
D206
R218
C210
U201
C214
R217
P201
24V
GND
DIM
BL ON/OFF
12V
5V
ACD
PS ON
P202
T501:9
D203
T501:10
T501:8
T501:7
R219
R220
R221
C206
C212
C204
R222
R223
R224
R225
L202
5V/2.5A
C205
PC502:2
PC501:2
C215
R226
R237
Q202
R239
D208
C220
R230
C216
U202
R231
PC102:2
R238
Q205
C221
R240
R241
ZD201
D209
ZD202
D210
R227
R229
Q201
PC103:1
C211
R228
C207

POWER [1]